Deutsches Elektronen-Synchrotron			ICM		
Engineer:	Sulanke Karl-Heinz	Layouter:	Sulanke Karl-Heinz	Board No.:	9386-03
Remarks:	Assembly Top RefDes			Variant :	
				Date:	08.11.2022

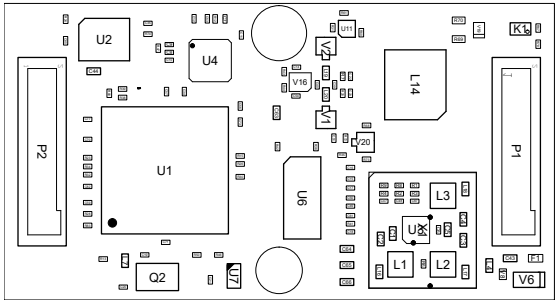
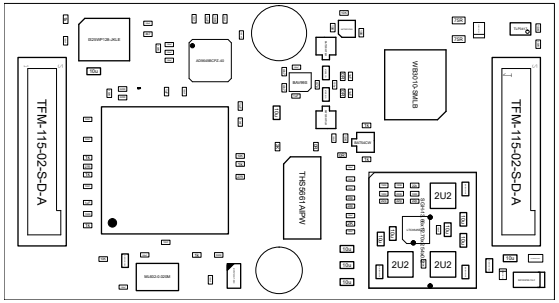
Deutsches Elektronen-Synchrotron			ICM		
Engineer:	Sulanke Karl-Heinz	Layouter:	Sulanke Karl-Heinz	Board No.:	9386-03
Remarks:	Assembly Top Value			Variant :	
				Date:	08.11.2022